aspire®

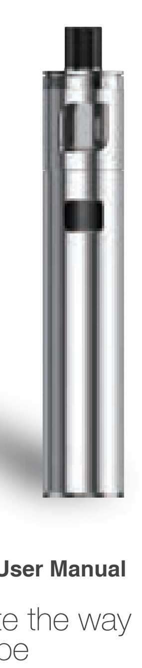

PockeX User Manual

Innovate the way you vape

EN

SAFETY INFORMATION
For a safe and effective use of this product and its accessories, we advise you to read the following instructions in full, and to strictly observe the operating procedures indicated in this manual and refer to the leaflet contained in the packaging of the individual products / accessories.

This product is intended for adult smokers. This product is not recommended for non-smokers, young people under the legal age, pregnant or breast feeding women and those experiencing general ill health.

Keep the product and its accessories out of reach of children and minors at all times!

COMPONENTS OF THE PRODUCT
This product is a high-tech product and its components such as the battery, the micro USB cable, and the tank part have been specifically made for this product. We recommend the exclusive use of components and accessories indicated. Use of components and / or accessories not specifically produced for this device may lead to a malfunction and / or damage to the product and to the cancellation of the warranty.

WARNINGS BEFORE USE
Products with an internal battery leave the factory already fully charged. Do not recharge it until the remaining charge indicator gives the low battery signal. (See Instructions). The use of an empty, dry or drained tank/pod can cause immediate damage to the internal resistance and the consequent cancellation of the warranty.

GENERAL WARNINGS AND LIMITATIONS OF USE
Do not bring your vape device into contact with water or other e-liquid. Avoid exposing the device to too low or too high temperatures (-5° C / 50 ° C). Avoid using the product in overheated or excessively damp environments. Keep the product and its accessories away from heat sources. Use only Aspire original spare parts and accessories. Always discharge the battery completely before recharging. Carefully read the composition of the e-liquid before use, and do not use the product if you are allergic to any of the components of the e-liquid. Do not use the product if you suffer from respiratory and / or cardiovascular system disorders. Do not use the product during pregnancy or lactation.
Do not ingest or swallow any part of the product or its accessories and do not try to open or tamper with the components of the product or its accessories. The device does not need any flame to light it. To avoid performance losses, disconnect the battery from the USB charger when fully recharged, and in the case of anomalies, smell of burnt or abnormal deformation of one of the components of the device or its accessories, stop using it immediately and contact Customer Care.
Avoid direct contact of the e-liquid with the mouth which could happen if you inhale too strong and too frequently or if the tank is too full.
Avoid any unauthorized operations that may damage the product. For an optimal performance of your vape device, it would be advisable to spend at least 30 seconds between one inhalation and the next. We recommend only to use the Aspire wall charger supplied to charge this device and not attempt to recharge the device with any other type of charger. We don't recommend using the product while charging.
Do not discard this product in the environment, and dispose of the product components at dedicated collection/disposal points.

SAFETY NOTE
To avoid misfiring always ensure you either lock or switch off your device when it is not in use. Especially when carrying your device in your pocket, bag or purse.

PockeX Contents:
1* PockeX Device
2* Atomizers (1*1.2ohm/1*0.6ohm)
1* USB Cable
1* User Manual

Components View:

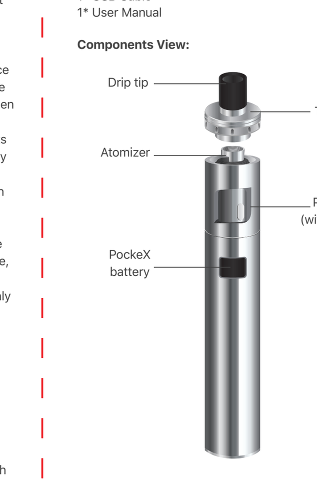

PockeX Dimensions:
Diameter: 19.7mm
Length: 117.7mm

PockeX Features:
• Top-Fill - Easy to Fill
• Replace Coils without draining E-Liquid
• Top Airflow
• Leak Proof Design
• 2ML Capacity - TPD Compliant

PockeX Specifications:
• Battery Capacity: 1500mAh
• Bypass Output
• Coil Resistance: 0.5Ω - 2.0Ω

Coil Installation:
1. Unscrew and remove the top cap.
2. Screw the coil onto the top cap.
3. Screw top cap back onto the PockeX.

Top fill:
1. Unscrew and remove the top cap.
2. Squirt your favorite ejuice into the tank
(Do not exceed the Max line when filling).
3. Secure the top cap to the PockeX tank.

WARNING • When using a new coil, let the device stand for 5 minutes after filling so the cotton can be saturated with e-liquid before use.
• Do not let the pod become completely empty. Refill the pod to avoid dry burning or damage to the coil.

PockeX Battery Instructions:
• Press the fire button 5 times rapidly to power the PockeX On or Off. The LED lights around the button will flash blue and pink for 3 times to indicate On or Off.
• While the device is on, the LED light will indicate the PockeX's charge level, when the battery charge is above 30%, the light will be blue; When the battery charge is less than 30%, the LED light around the fire button will be orange. Orange light is a cue to let you know your PockeX is in low battery.

Protective Features:
• Automatic Cutoff: After 10 seconds of use the device will cease firing and the LED light will flash blue or pink ten times according to the charge level.
• Short Circuit Protection: If the PockeX detects a short circuit the device will immediately cease firing and the light will flash both blue and pink two or three times.
• Low Voltage Protection: When the PockeX charge drops to 3.2 volts the LED will flash pink fifteen times and the device will stop functioning.
• Overcharge Protection: When the battery has fully charged to 4.2 volts the PockeX will automatically stop charging.

PockeX Charging instructions:
• Charge via USB port. Maximum charge current can reach up to 800mA.
• Connect your PockeX to the charger. The light at the bottom will turn red to indicate the PockeX is charging. When the PockeX is fully charged, the light will turn green.

IMPORTANT INFORMATION ABOUT USING NICOTINE CONTAINING E-LIQUIDS

Before using nicotine containing e-liquid the user should read the following information carefully.

NICOTINE CONTAINING E-LIQUID:
Do not use if you are allergic to nicotine or any of the other ingredients contained within the e-liquid (see manufacturer's label for full details).

WARNINGS AND PRECAUTIONS:
Nicotine containing e-liquid are not recommended for:
• Non-smokers
• Young people under the legal age;
• Pregnant or breast-feeding women; as nicotine is known to cross the placenta and to be excreted in breast milk;
• Those experiencing general ill health; such as heart disease, stomach and duodenal ulcers, liver or kidney problems, long term throat disease or difficulty breathing due to bronchitis, emphysema or asthma;
• Those who have an overactive thyroid gland or have a pheochromocy toma (a tumor of the adrenal gland that can affect high blood pressure);
• Those who have diabetes, as nicotine may affect your blood sugar levels.
• Those taking the following medication;
• Theophylline (to treat breathing problems)
• Ropinirole (to treat restless leg syndrome)
• Clozapine (to treat schizophrenia)

POSSIBLE SIDE EFFECTS:
If you inhale too much nicotine or use the product too much you may experience one or more of the following effects:
• Feeling faint;
• Nausea (feeling sick)
• Headache
• Coughing
• Irritation of the mouth or throat
• Dizziness
• Stomach discomfort
• Hiccups
• Nasal congestion
• Vomiting (being sick)
• Heart palpitations
• Abnormal heart rate

If you experience any of these side effects; including any possible side effects not listed in this leaflet, discontinue using the product, if the effect(s) continue after you stop use, consult your doctor or healthcare professional and bring this leaflet to their attention.

DE

SICHERHEITSINFORMATIONEN
Für eine sichere und wirksame Anwendung dieses Produkts und dessen Zubehör empfehlen wir Ihnen, die folgenden Anweisungen in vollem Umfang zu lesen und streng zu beobachten die operativen Verfahren, die in diesem Handbuch angegeben und beziehen sich auf die Broschüre, die in der Verpackung der einzelnen enthaltenen Produkte / Zubehör.

Dieses Produkt richtet sich an Erwachsene Raucher. Dieses Produkt ist nicht für nicht-Raucher, Jugendliche, Schwangere oder stillende Frauen und jene mit allgemeinen Erkrankungen empfohlen.

Halten Sie das Produkt außerhalb der Reichweite von Kindern und Jugendlichen zu allen Zeiten.

KOMPONENTEN DES PRODUKTS
Dieses Produkt ist ein Hightech Produkt und seine Komponenten wie Batterie, micro USB-Kabel und den Tank-Teil wurde speziell für dieses Product produziert. Wir empfehlen die ausschließliche Verwendung von angegeben Komponenten und Zubehör. Verwendung von Komponenten und / oder Zubehör, die nicht speziell für dieses Gerät produziert sind, kann zu Fehlfunktionen führen und / oder Schäden am Produkt und zur Annullierung der Garantie.

WARNUNGEN VOR DEM GEBRAUCH
Produkte mit einer internen Batterie verlassen das Land bereits voll aufgeladen. Laden Sie ihn nicht, bis die restlichen Ladeanzeige die Batteriewechselanzeige gibt. (Siehe Anleitung). Die Verwendung von einem leeren, trocken oder entwässerten Tank/Pod kann sofort den Innenwiderstand und die konsequente Löschung der Garantie beschädigen.

ALLGEMEINE HINWEISE UND EINSCHRÄNKUNGEN DER VERWENDUNG
Bringen Sie Ihr Vape Gerät mit Wasser oder anderen Flüssigkeiten nicht in Berührung. Vermeiden Sie das Gerät auf zu hohe oder zu niedrige Temperaturen (-5 ° C/50 ° C). Vermeiden Sie die Verwendung des Produkts in überhitzten oder übermäßig feuchten Umgebungen. Halten Sie das Produkt und dessen Zubehör, fern von Wärmequellen. Verwenden Sie nur Aspire-original-Ersatzteile und Zubehör. Entladen Sie den Akku immer vollständig vor dem Aufladen. Sorgfältig lesen Sie die Zusammensetzung der e-Flüssigkeit vor Gebrauch zu, und verwenden Sie das Produkt nicht, wenn Sie allergisch gegen einen der Bestandteile des e-Liquid sind. Verwenden Sie das Produkt nicht, wenn Sie leiden an Erkrankungen der Atemwege und / oder Herz-Kreislauf-System. Verwenden Sie das Produkt nicht während der Schwangerschaft oder Stillzeit. Tun nicht aufnehmen oder Schlucken einen Teil des Produkts oder dessen Zubehör und versuchen Sie nicht zu öffnen oder zu manipulieren, die Komponenten des Produktes oder dessen Zubehör. Das Gerät benötigt keine Flamme, es zu beleuchten. Um Leistungsverluste zu vermeiden, trennen den Akku aus dem USB-Ladegerät, wenn voll aufgeladen und im Falle von Anomalien, Geruch von verbrannten oder abnorme Verformung einer der Komponenten des Gerätes oder des Zubehörs, aufhören Sie, es sofort und Kontakt Customer Care. Vermeiden Sie direkten Kontakt e-Liquid mit dem Mund was passieren könnte, wenn Sie zu stark und zu häufig inhalieren oder der Tank zu voll ist. Vermeiden Sie jede nicht autorisierte Vorgänge, die das Produkt beschädigen können. Für eine optimale Leistung des Geräts Vape wäre es ratsam, mindestens 30 Sekunden zwischen einer Einatmung und dem nächsten zu verbringen. Wir empfehlen nur die Aspire-Wand-Ladegerät geliefert, um dieses Gerät laden und versuchen nicht, das Gerät mit jeder anderen Art von Ladegerät aufzuladen. Wir empfehlen nicht, das Produkt während des Ladevorgangs verwenden.Entsorgen Sie dieses Produkt in der Umgebung nicht, entsorgen Sie die Produktkomponenten dedizierte Sammlung/Entsorgung Punkte. Werfen Sie den Akku nicht aus, aber liefern Sie es zu einer Sammelstelle.

SICHERHEITSHINWEIS
Um Fehlzündungen zu vermeiden, vergewissern Sie sich immer, dass Sie Ihr Gerät entweder sperren oder ausschalten, wenn es nicht in Gebrauch ist. Besonders wenn Sie Ihr Gerät in der Hosentasche, Handtasche oder Portemonnaie transportieren.

Lieferumfang PockeX:
1* PockeX EZigarette
2* Clearomizer (1*1.2ohm/1*0.6ohm)
1* USB Ladekabel
1* Bedienungsanleitung

PockeX EZigarette:

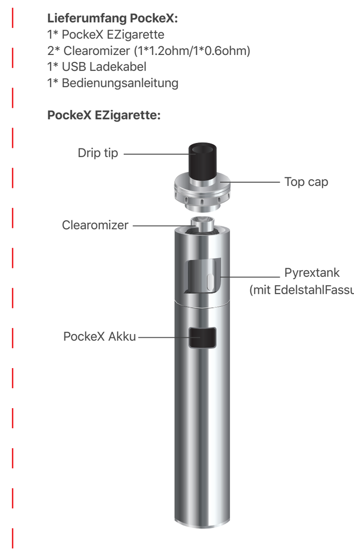

PockeX Abmaße:
Durchmesser: 19,7mm
Länge: 117,7mm

PockeX Features:
• TopFillingSystem– einfach zu befüllen
• HeadWechsel ohne Entleeren des Liquid-Tanks möglich
• Top Airflow
• auslaufsicheres Design
• 2 ml Tankvolumen – TPD konform

Technische Merkmale:
• Akkukapazität: 1500mAh
• Bypass Output (direkte Spannungsabgabe)
• geeignete HeadWiderstände:0.5Ω – 2.0Ω

Wechseln des Verdampferkopfes:
1. Schrauben Sie die Top Cap ab.
2. Schrauben Sie einen Nautilus X Head in dieT op Cap.
3. Verbinden Sie die Top Cap wieder mit dem PockeX.

Einfüllen von Liquid:
1. Schrauben Sie die Top Cap ab und entfernen Sie sie.
2. Füllen Sie Ihr Liquid vorsichtig in den Tank. (Achten Sie darauf, die MAXMarkierung nicht zu überschreiten!)
3. Verschließen Sie den Tank des PockeX wieder mit der Top Cap.

WARNING • Nach dem Einsetzen eines neuen Verdampferkop fes, lassen Sie den Pod bitte 5 Minuten nach der Befüllung stehemn, damit die Watte im Verdampferkopfes ausreichend Liquid aufnehmen kann.
• Dampfen Sie den Pod nicht komplett leer, sondern füllen rechtzeitig mit Liquid nach, um das Austrocknen der Watte im Verdampferkopf oder eine Beschädigung von diesem zu vermeiden.

PockeX Akku Bedienungshinweise:
• Drücken Sie die FeuerTaste fünf Mal innerhalb von zwei Sekunden, um den PockeX einoder auszuschalten. Das LEDLicht an der Feuer Taste blinkt drei Mal blau und pink auf, um Ihnen den Onbzw. OffZustand zu bestätigen.
• Während das Gerät eingeschaltet ist, zeigt Ihnen das LEDLicht an, über welchen Ladezustand Ihr PockeX verfügt. Wenn die Ladekapazität über 30% liegt, leuchtet das Licht blau. Wenn sie 30% unterschreitet, leuchtet es pink. Das pinke Licht erinnert Sie daran, dass der Ladestand Ihres PockeX gering ist und er bald geladen werden sollte.

Sicherheitsfunktionen:
• Automatisches Ausschalten: Wenn das Gerät 10 Sekunden lang durchgehend befeuert wird,beendet es den Vorgang automatisch und die LED leuchtet zehn Mal blau oder pink.
• Kurzschlussschutz: Wenn der PockeX einen Kurzschluss erkennt, kann das Gerät nicht mehr befeuert werden und die LED leuchtet jeweils zwei oder drei Mal blau und pink auf.
• Spannung zu niedrig: Wenn die Spannung des PockeX Akkus unter 3,2 Volt sinkt, blinkt dieLED 15 Mal pink auf und das Gerät schaltet sich aus.
• Überladungsschutz: Wenn der Akku eine Spannung von 4,2 Volt erreicht hat, stoppt der PockeX automatisch den Ladevorgang.

Laden des PockeX:
• Laden Sie das Gerät über den USB Ladeanschluss. Der maximale Ladestrom kann bis zu 800 mA betragen.
• Verbinden Sie den PockeX mit dem Ladekabel. Das Licht am Boden leuchtet rot, um Ihnenden Ladevorgang anzuzeigen. Sobald der PockeX vollständig geladen ist, leuchtet das Licht grün.

WICHTIGE INFORMATIONEN ÜBER DIE VERWENDUNG VON NIKOTIN ENTHALTENDEN E-LIQUIDS
Vor der Verwendung von Nikotin enthaltenden e-liquids sollte der Benutzer die folgenden Informationen sorgfältig Lesen.

NIKOTIN ENTHALTENDEN E-LIQUIDS:
Nicht verwenden, wenn Sie allergisch gegen Nikotin oder einen der sonstigen Bestandteile in der e-liquid sind (siehe Herstellers-Etikett für weitere Informationen).

WARNHINWEISE UND VORSICHTSMAßNAHMEN:
Nikotin ist ein sehr süchtig machende Substanz. Nikotin enthaltenden e-Liquids sind nicht zu empfehlen für:
• Nichtraucher
• Jugendliche unter dem gesetzlichen Alter;
• Schwangere oder stillende Frauen; Nikotin ist die Plazenta passieren und in der Muttermilch ausgeschieden werden genannt.
• Jene mit allgemeinen Erkrankungen; wie Herz-Kreislauferkrankungen, Magen und Zwölffingerdarm Geschwüre, Leber oder Nierenproblemen, langfristig Kehle Krankheit oder Atembeschwerden wegen Bronchitis, Emphysem oder Asthma;
• Diejenigen, die eine Überfunktion der Schilddrüse oder eine Phaeochromocytoma (ein Tumor der Nebenniere, die hohen Blutdruck beeinflussen können);
• Wer Diabetes hat, wie Nikotin Ihren Blutzuckerspiegel beeinflussen kann.
• Die Einnahme von folgenden Medikamenten;
• Theophyllin (zur Behandlung von Probleme mit der Atmung)
• Ropinirol (zur Behandlung von restless-Legs-Syndrom)
• Clozapin (zur Behandlung von Schizophrenie)

NEBENWIRKUNGEN SIND MÖGLICH?:
Wenn Sie zuviel Nikotin inhalieren oder verwenden Sie das Produkt können zu viel Sie eine oder mehrere der folgenden Effekte auftreten:
• Schwächegefühl;
• Übelkeit (Übelkeit)
• Kopfschmerzen
• Husten
• Reizungen der Mund oder Rachen
• Schwindel
• Magenbeschwerden
• Schluckauf
• Verstopfte Nase
• Erbrechen (Erbrechen)
• Herzklopfen
• Ungewöhnliche Herzfrequenz

Wenn Sie eine dieser Nebenwirkungen auftreten; auch mögliche Nebenwirkungen nicht in dieser Packungsbeilage angegeben, nicht mehr zu benutzen das Produkt, wenn der Wirkung(en) weiter, nachdem Sie verwenden beenden, konsultieren Sie Ihren Arzt oder medizinisches Fachpersonal und diese Broschüre zur Kenntnis zu bringen.

FR

PRECAUTIONS
Pour une utilisation complète, en toute sécurité, merci de bien vouloir lire ce manuel. Nous vous recommandons de suivre scrupuleusement ces informations.

Ce produit est destiné aux fumeurs adultes. Il n'est pas recommandé aux non-fumeurs, aux moins de 18 ans, aux femmes enceintes ou allaitantes et à toute personne ayant des problèmes de santé.

Veuillez ne pas laisser le produit à la portée des enfants.

COMPOSANTES DU PRODUIT
Ce produit est un produit de haute technologie. Ses composants ont été spécifiquement conçus pour ce produit. Nous vous recommandons de n'utiliser que ces composants. L'utilisation d'autres produits, non conçus pour ce produit peut entrainer des mal fonctions et annuler la garantie.

AVERTISSEMENTS PENDANT LA CONDUITE
Pendant la conduite, veuillez observer scrupuleusement les lois de votre pays. Faites attention au trafic et à l'environnement. Ne l'utilisez pas en conduisant et gardez le séparés d'autres produits pour éviter les chocs.

AVERTISSEMENTS GENERAUX
Ne mettez pas votre produit en contact avec de l'eau ou tout autre liquide. Evitez l'exposition du produit à des températures trop basses ou trop hautes (-5° C / 50 ° C). Évitez d'utiliser le produit dans des environnements surchauffés ou excessivement humides. Gardez le produit et ses accessoires à l'écart des sources de chaleur. N'utilisez que des produits Aspire originaux. Déchargez la batterie complètement avant de la recharger. Veuillez lire la composition de vos e-liquides avant de les vaper pour vérifier que vous n'êtes pas allergique à l'un des composants. N'utilisez pas ce produit si vous avez des problèmes respiratoires et/ou cardiovasculaires. N'utilisez pas ce produit pendant la grossesse ou l'allaitement. N'avalez aucune partie du produit et n'essayez pas de l'ouvrir. Ce produit n'a pas besoin d'un briquet ou d'une flamme pour fonctionner. Pour éviter une perte de performance, ne laissez pas le chargeur branché trop longtemps après la fin de la charge. En cas d'odeur de brulé ou de déformation du produit, arrêtez de l'utiliser et contactez le service client.
Evitez le contact direct du liquide avec la bouche, ce qui peut arriver si vous aspirez trop fort ou trop fréquemment, ou encore si l'atomiseur est trop rempli.
Pour une utilisation optimale du produit, il est recommandé d'attendre 30 secondes entre chaque bouffée. Il est recommandé d'utiliser le chargeur mural Aspire ou un chargeur mural de qualité pour éviter d'endommager le produit. Il n'est pas recommandé d'utiliser le produit pendant le chargement.
Ne jetez pas ce produit dans la nature, et recyclez le produit dans des points de collecte.

NOTE DE SÉCURITÉ
Pour éviter des déclenchements intempestifs, veillez à éteindre ou verrouiller votre produit lorsque vous ne l'utilisez pas. En particulier, si vous le placez dans votre poche ou votre sac.

Contents:
1* PockeX
2* résistances (1*1.2ohm/1*0.6ohm)
1* Câble USB
1* Manuel d'utilisation

Vue éclatée:

PockeX Dimensions:
Diamètre: 19.7mm
Longueur: 117.7mm

Caractéristiques PockeX:
• Remplissage par le haut - Facile à remplir
• Changer la résistance sans vider le clearomiseur
• Airflow par le haut
• Protection anti-fuite
• Capacité : 2 ml – (Conforme DPT)

Spécificités PockeX:
• Autonomie de la batterie: 1500mAh
• Bypass
• Résistance : 0.5Ω-2.0Ω

Installation de la résistance:
1. Dévissez et retirez la partie supérieure (Top cap).
2. Visser la résistance sur la partie supérieure (Top cap).
3. Revisser la partie supérieure (Top cap) sur la PockeX.

Remplissage par le haut:
1. Dévissez et retirez la partie supérieure.
2. Versez votre liquide dans le réservoir (Ne pas dépasser la ligne « max » lors du remplissage au risque que le liquide déborde).
3. Revisser la partie supérieure sur le réservoir PockeX.

WARNING • Après changement de la résistance, laissez l'atomiseur au repos pendant 5mn pour que le liquide imbibe parfaitement le coton.
• N'utilisez pas l'atomiseur avec très peu de liquide. Remplissez le pour éviter d'endommager la résistance.

Instructions de la batterie PockeX:
• Appuyez sur le bouton principal 5 fois rapidement pour allumer ou éteindre la PockeX. La lumière LED du bouton principal clignote alors en bleu ou en rose à 3 reprises pour indiquer qu'elle est éteinte ou allumée.
• L'appareil allumé, la lumière LED indiquera le niveau de charge de la PockeX. Lorsque la charge de la batterie est supérieure à 30%, la lumière sera bleue ; lorsque la charge de la batterie est inférieure à 30%, la lumière LED sera rose. La lumière rose vous permet de savoir qu'il faut recharger.

Caractéristiques de protection:
• Coupure automatique : Après 10 secondes d'utilisation, la PockeX va cesser fonctionner et la lumière du bouton principal va clignoter à 10 reprises en bleu ou en rose selon le niveau de charge de la batterie.
• Protection court-circuit: Si un court-circuit est détecté par la PockeX, elle va immédiatement cesser de fonctionner et le bouton principal clignotera 2 ou 3 fois en bleu et rose.
• Protection basse tension : Lorsque la charge PockeX tombe à 3,2 volts, la LED clignote rose 15 fois et l'appareil cessera de fonctionner.
• Protection en cas de surcharge: Lorsque la batterie est complètement chargée à 4,2 volts la PockeX arrête automatiquement la charge.

Instructions de charge du PockeX:
• La charge se fait par port USB. Le courant peut atteindre jusqu'à 800mA au maximum.
• Branchez votre PockeX au chargeur. La lumière du bouton principal sera rouge pendant la charge et deviendra verte pour indiquer la charge complète.

INFORMATION IMPORTANTE POUR L'UTILISATION DE LIQUIDES AVEC NICOTINE

Avant d'utiliser des liquides contenant de la nicotine, vous devriez lire attentivement les informations suivantes.

E-LIQUIDES CONTENANT DE LA NICOTINE:
Ne pas utiliser si vous êtes allergique à la nicotine ou un ingrédient contenu dans le liquide. Vérifiez l'étiquette du liquide avant utilisation.

AVERTISSEMENTS ET PRECAUTIONS:
Les liquides contenant de la Nicotine ne sont pas recommandés pour:
• Les non-fumeurs ;
• Les personnes n'ayant pas atteint l'âge légal ;
• Les femmes enceintes ou allaitantes ; La nicotine traverse le placenta et se retrouve dans le lait maternel ;
• Les personnes aillant de problèmes de santé comme : problèmes cardiaques, ulcères, problèmes de foie ou de reins, problèmes de gorge ou de respiration, bronchite, emphysème, asthme
• Ceux qui ont un problème de tyroïde ou de pression artérielle
• Les diabétiques car la nicotine affecte les niveaux de sucre dans le sang ;
• Les personnes prenant les médicaments suivants ;
• Théophylline (pour les problèmes respiratoire)
• Ropinirole (pour le syndrome des jambes sans repos)
• Clozapine (pour la schizophrénie)

EFFETS SECONDAIRES POSSIBLES:
Si vous inhalez trop de nicotine ou utilisez trop le produit, vous pourriez avoir un ou plusieurs effets secondaires:
• Perte de connaissance
• Nausées
• Maux de tête
• Toux
• Irritation de la bouche ou de la gorge
• Vertiges
• Maux d'estomac
• Hoquet
• Congestion nasale
• Vomissements
• Palpitations
• Fréquence cardiaque anormale

Si vous avez un de ces effets secondaires, incluant un effet secondaire non listé, arrêtez d'utiliser le produit. Si l'effet secondaire persiste, consultez votre médecin avec cette notice.

GR

ΠΛΗΡΟΦΟΡΙΕΣ ΑΣΦΑΛΕΙΑΣ
Για την ασφαλή και αποτελεσματική χρήση του προϊόντος και των συνοδευτικών εξαρτημάτων του, σας παροτρύνουμε να διαβάσετε όλες τις ακόλουθες οδηγίες, να τηρήσετε με προσοχή τις διαδικασίες λειτουργίας όπως παρουσιάζονται στο παρόν εγχειρίδιο και να ανατρέξετε στο φυλλάδιο που εμπεριέχεται στη συσκευασία του κάθε προϊόντος/εξαρτήματος ξεχωριστά.

Το προϊόν απευθύνεται σε ενήλικους καπνιστές. Το προϊόν δεν συστήνεται σε μη-καπνιστές, σε νεαρά άτομα κάτω από τη νόμιμη ηλικία, σε γυναίκες που εγκυμονούν ή θηλάζουν και σε όσους έχουν γενικότερα προβλήματα υγείας.

Κρατήστε το προϊόν μακριά από παιδιά και ανηλίκους ανά πάσα στιγμή.

ΕΞΑΡΤΗΜΑΤΑ ΤΟΥ ΠΡΟΪΟΝΤΟΣ
Πρόκειται για ένα προϊόν υψηλής τεχνολογίας και, κατά συνέπεια, τα εξαρτήματά του, όπως η μπαταρία, το καλώδιο micro USB και ο ατμοποιητής έχουν κατασκευαστεί ειδικά για το συγκεκριμένο προϊόν. Σας συστήνουμε να χρησιμοποιείτε αποκλειστικά τα εξαρτήματα και τα αξεσουάρ που υποδεικνύονται. Η χρήση εξαρτημάτων ή/και αξεσουάρ που δεν είναι ειδικά κατασκευασμένα για το συγκεκριμένο προϊόν ενδεχομένως να προκαλέσουν δυσλειτουργία ή/και βλάβη στη συσκευή καθώς και την ακύρωση της εγγύησης.

ΠΡΟΕΙΔΟΠΟΙΗΣΕΙΣ ΠΡΙΝ ΤΗ ΧΡΗΣΗ
Τα προϊόντα με ενσωματωμένη μπαταρία είναι πλήρως φορτισμένα όταν φεύγουν από το εργοστάσιο. Μην τα επαναφορτίζετε ώσπου να υπάρξει η κατάλληλη ένδειξη που θα σας ενημερώνει ότι η στάθμη της μπαταρίας είναι χαμηλή. (Δείτε τις οδηγίες). Η χρήση ενός ατμοποιητή ή μιας δεξαμενής που είναι είτε άδεια, είτε στεγνά, ενδέχεται να προκαλέσει άμεση βλάβη στην εσωτερική αντίσταση και κατά συνέπεια την ακύρωση της εγγύησης.

ΓΕΝΙΚΕΣ ΠΡΟΕΙΔΟΠΟΙΗΣΕΙΣ ΚΑΙ ΠΕΡΙΟΡΙΣΜΟΙ ΣΤΗ ΧΡΗΣΗ
Μη φέρετε τη συσκευή ατμίσματος σε επαφή με νερό ή με άλλα υγρά. Αποφύγετε την έκθεση της συσκευής σε πολύ υψηλές ή πολύ χαμηλές θερμοκρασίες (-5°C / 50°C). Αποφύγετε τη χρήση του προϊόντος σε περιβάλλον με καύσωνα ή υπερβολική υγρασία. Κρατήστε το προϊόν και τα αξεσουάρ του μακριά από πηγές θερμότητας. Χρησιμοποιήστε μόνο αυθεντικά ανταλλακτικά και αξεσουάρ της Aspire. Να φορτίζετε τη μπαταρία μόνο εφόσον έχει αποφορτιστεί εντελώς. Διαβάστε προσεκτικά τη σύνθεση του υγρού αναπλήρωσης πριν τη χρήση και μην χρησιμοποιείτε το προϊόν εάν είστε αλλεργικοί σε κάποιο από τα συστατικά του. Μην χρησιμοποιείτε το προϊόν εάν πάσχετε από αναπνευστικές ή καρδιοαγγειακές παθήσεις. Μην χρησιμοποιείτε το προϊόν κατά τη διάρκεια της εγκυμοσύνης ή του θηλασμού.
Μην καταπίνετε ή καταναλώνετε κανένα μέρος του προϊόντος ή των εξαρτημάτων του και μην προσπαθήσετε να ανοίξετε ή να παραποιήσετε με οποιοδήποτε τρόπο το προϊόν ή τα εξαρτήματά του. Η συσκευή δεν χρειάζεται φλόγα για να ανάψει. Για να αποφύγετε απώλειες στην απόδοση, να αποσυνδέετε τη μπαταρία από τον φορτιστή USB αφού έχει ολοκληρωθεί η φόρτιση, και σε περίπτωση που παρουσιαστούν δυσλειτουργίες, οσμές καμένου ή αφύσικες παραμορφώσεις σε κάποιο από τα εξαρτήματα της συσκευής ή των αξεσουάρ, σταματήστε αμέσως τη χρήση και επικοινωνήστε με το τμήμα εξυπηρέτησης πελατών (Customer Care).
Αποφύγετε την απευθείας επαφή του υγρού αναπλήρωσης με το στόμα, γεγονός που μπορεί να συμβεί εάν εισπνέετε πολύ δυνατά και με μεγάλη συχνότητα ή αν η δεξαμενή είναι παραγεμισμένη.
Αποφύγετε τους μη εξουσιοδοτημένους χειρισμούς που ενδέχεται να προκαλέσουν βλάβη στο προϊόν. Για την καλύτερη δυνατή απόδοση της συσκευής σας, ενδείκνυται να περιμένετε τριάντα (30) δευτερόλεπτα από τζούρα σε τζούρα. Σας συστήνουμε να χρησιμοποιείτε μόνο τον φορτιστή της Aspire που διατίθεται μαζί με τη συσκευή για να τη φορτίζετε και να μην δοκιμάσετε να επαναφορτίσετε με κάποιο φορτιστή άλλου τύπου. Ενδείκνυται να μην χρησιμοποιείται το προϊόν κατά τη διάρκεια της φόρτισης.
Πετάξτε τα εξαρτήματα του προϊόντος στα ενδεδειγμένα σημεία ρίψης σχετικών απορριμμάτων ή ανακύκλωσης. Μην πετάτε το προϊόν στο περιβάλλον.

ΣΗΜΕΙΩΣΗ ΑΣΦΑΛΕΙΑΣ
Για να αποφύγετε την ανεπιθύμητη λειτουργία, βεβαιωθείτε ότι την κλειδώνετε ή σβήνετε την συσκευή σας όταν δεν την χρησιμοποιείτε. Ειδικά όταν την μεταφέρετε στην τσέπη σας ή την τσάντα σας.

PockeX Περιεχόμενα:
1* PockeX Device
2* κεφαλές (1*1.2ohm/1*0.6ohm)
1* USB καλώδιο
1* Εγχειρίδιο χρήσης

PockeX Περιεχόμενα:

PockeX Διαστάσεις:
Διάμετρος: 19.7mm
Μήκος: 117.7mm

PockeX Χαρακτηριστικά:
• Εύκολο γέμισμα απο πάνω.
• Αλλάξτε αντιστάσεις χωρίς να αδειάσετε το υγρό αναπλήρωσης.
• Ρύθμιση αέρα
• Σχεδιασμός μηδενικών διαρροών
• 2ML Χωρητικότητα

PockeX Χαρακτηριστικά μπαταρίας:
• Χωρητικότητα μπαταρίας: 1500mAh
• Bypass Output
• Εύρος Αντιστάσεων: 0.5Ω - 2.0Ω

Εγκατάσταση Κεφαλής:
1. Ξεβιδώστε το πάνω καπάκι.
2. Βιδώστε την κεφαλή Nautilus X στο πάνω καπάκι.
3. Βιδώστε ξανά στο PockeX.

Γέμισμα:
1. Ξεβιδώστε το πάνω καπάκι.
2. Γεμίστε με υγρό (προσοχή μη ξεπεράσετε τη γραμμή MAX).
3. Βιδώστε το καπάκι ξανά στο PockeX tank.

WARNING • Όταν εγκαθιστάτε μια νέα αντίσταση, αφήστε την κάψουλα σε όρθια θέση για πέντε (5) λεπτά μετά την αναπλήρωση, ώστε να εμποτιστεί το βαμβάκι με το υγρό αναπλήρωσης πριν τη χρήση.
• Μην αφήνετε την κάψουλα να αδειάσει εντελώς. Ξαναγεμίστε την για να αποφύγετε το dry burning (τζούρα με υπολείμματα υγρού) ή τυχόν ζημιά στην αντίσταση.

PockeX Οδηγίες μπαταρίας:
• Πιέστε το κεντρικό κουμπί 5 φορές για ενεργοποίηση ή απενεργοποίηση. Η ένδειξη LED θα αναβοσβήσει μπλε και ροζ 3 φορές.
• Όταν η συσκευή είναι ενεργοποιημένη ,η ένδειξη LED θα δείξει το επίπεδο φόρτισης της μπαταρίας, όταν η φόρτιση είναι πάνω απο 30% η ένδειξη θα είναι μπλε, όταν το επίπεδο φόρτισης είναι κατω απο 30% η ένδειξη θα είναι ροζ.

Χαρακτηριστικά προστασίας:
• Αυτόματη Απενεργοποίηση : Έπειτα απο 10 δευτερόλεπτα συνεχόμενου πατήματος του κουμπιού η συσκευή θα σταματήσει να δίνει ρεύμα στον ατμοποιητή.
• Προστασία βραχυκυκλώματος : Εαν η συσκευή εντοπίσει βραχυκύκλωμα θα σταματήσει να δίνει ρεύμα στον ατμοποιητή και η ένδειξη θα αναβοσβήσει 2 ή φορές.
• Προστασία χαμηλής φόρτισης: Όταν η φόρτιση του PockeX πέσει κάτωα απο τα 3.2 volts το LED θα αναβοσβήσει 15 φορές.
• Προστασία υπερφόρτωσης: Όταν η συσκευή φορτίσει πλήρως στα 4.2 volt το PockeX θα σταματήσει να φορτίζει.

PockeX Οδηγίες φόρτισης:
• Φορτίστε μέσω του USB . Τα μέγιστα αμπερ φόρτισης φτάνουν τα 800mA.
• Συνδέστε τη συσκευή στο φορτιστή. Η ένδειξη στο κάτω μέρος θα ανάψει κόκκινο. Όταν φορτίσει πλήρως θα γίνει πράσινο.

ΣΗΜΑΝΤΙΚΕΣ ΠΛΗΡΟΦΟΡΙΕΣ ΓΙΑ ΤΗ ΧΡΗΣΗ ΥΓΡΩΝ ΑΝΑΠΛΗΡΩΣΗΣ ΜΕ ΝΙΚΟΤΙΝΗ

Προτού χρησιμοποιήσετε υγρά αναπλήρωσης που περιέχουν νικοτίνη, ο καταναλωτής θα πρέπει να διαβάσει προσεχτικά τις ακόλουθες πληροφορίες.

ΥΓΡΑ ΑΝΑΠΛΗΡΩΣΗΣ ΜΕ ΝΙΚΟΤΙΝΗ:
Μην τα χρησιμοποιείτε εάν είστε αλλεργικοί στη νικοτίνη ή σε κάποιο άλλο από τα συστατικά που εμπεριέχονται στο υγρό αναπλήρωσης (δείτε την ετικέτα του παρασκευαστή για πλήρεις λεπτομέρειες).

ΠΡΟΕΙΔΟΠΟΙΗΣΕΙΣ ΚΑΙ ΠΡΟΦΥΛΑΞΕΙΣ:
Τα υγρά αναπλήρωσης με νικοτίνη δεν συστήνονται σε:
• Μη-καπνιστές
• Νέοι κάτω από νόμιμη ηλικία
• Έγκυες ή γυναίκες που θηλάζουν, καθώς είναι γνωστό ότι η νικοτίνη περνάει τον πλακούντα και απεκκρίνεται στο γάλα θηλασμού.
• Άτομα που έχουν προβλήματα υγείας γενικότερα, όπως για παράδειγμα στην καρδιά, στομαχικά έλκη ή έλκη του δωδεκαδακτύλου, προβλήματα στο συκώτι ή στα νεφρά, μακροχρόνια πάθηση στο λαιμό ή δυσκολία στην αναπνοή λόγω βρογχίτιδας, εμφυσήματος ή άσθματος.
• Άτομα με υπερλειτουργία τους θυρεοειδούς αδένα ή άτομα που πάσχουν από φαιοχρωμοκύττωμα (όγκος στα επινεφρίδια που επηρεάζει την πίεση του αίματος)
• Άτομα που πάσχουν από διαβήτη, καθώς η νικοτίνη μπορεί να επηρεάσει τα επίπεδα σακχάρου στο αίμα.
• Άτομα με φαρμακευτική αγωγή:
• Theophylline (για θεραπεία προβλημάτων αναπνοής)
• Ropinirole (για θεραπεία συνδρόμου των ποδιών)
• Clozapone (για θεραπεία σχιζοφρένειας)

ΠΙΘΑΝΕΣ ΠΑΡΕΝΕΡΓΕΙΕΣ:
Εάν εισπνέετε υπερβολική νικοτίνη ή χρησιμοποιείτε υπερβολικά το προϊόν, ενδέχεται να παρουσιαστούν οι ακόλουθες παρενέργειες:
• Τάση λιποθυμίας
• Ναυτία
• Πονοκέφαλος
• Βήχας
• Ερεθισμός στο στόμα ή στο λαιμό
• Ζαλάδα
• Αδιαθεσία στομάχου
• Λόξιγκας
• Ρινική συμφόρηση
• Τάση για εμετό
• Τρέμουλο στο στήθος
• Αρρυθμία στους παλμούς της καρδιάς

Εάν νιώσετε κάποια από αυτές τις παρενέργειες, συμπεριλαμβανομένης και οποιασδήποτε άλλης που δεν αναφέρεται σε αυτό το φυλλάδιο, σταματήστε να χρησιμοποιείτε το προϊόν. Εάν η παρενέργεια ή οι παρενέργειες συνεχίσουν μετά τη διακοπή χρήσης, συμβουλευτείτε τον γιατρό σας ή κάποιον ειδικό στον τομέα της υγείας επισημαίνοντάς του το συγκεκριμένο φυλλάδιο.

ES

INFORMACIÓN DE SEGURIDAD
Para un uso seguro y eficaz de este producto y sus accesorios, le recomendamos que lea las siguientes instrucciones en su totalidad, y que observe estrictamente los procedimientos de funcionamiento indicados en este manual y consulte el prospecto contenido en el embalaje del producto / accesorios.

Este producto está destinado a fumadores adultos. Este producto no se recomienda para no fumadores, jóvenes menores de edad, embarazadas o amamantando y aquellos que experimentan enfermedad en general.

Mantener el producto fuera del alcance de los niños y menores en todo momento.

COMPONENTES DEL PRODUCTO
Este producto es un producto de alta tecnología y sus componentes como la batería, el cable micro USB y la parte del tanque se han hecho específicamente para este producto. Recomendamos el uso exclusivo de componentes y accesorios indicados. El uso de componentes y/o accesorios no producidos específicamente para este dispositivo puede dar lugar a un mal funcionamiento y/o daño al producto y a la cancelación de la garantía.

ADVERTENCIAS ANTES DE USAR
Los productos con una batería interna vienen cargados de la fábrica completamente. No lo recargue hasta que el indicador de carga restante dé la señal de batería baja. (Consulte las instrucciones). El uso de un tanque vacío, seco o drenado puede causar daños inmediatos a la resistencia interna y la consiguiente cancelación de la garantía.

ADVERTENCIAS GENERALES Y LIMITACIONES DE USO
No ponga su dispositivo vapeo en contacto con agua u otro e-líquido. Evite exponer el dispositivo a temperaturas demasiado bajas o demasiado altas (-5oC / 50oC). Evite utilizar el producto en entornos sobrecalentados o excesivamente húmedos. Mantenga el producto y sus accesorios alejados de fuentes de calor. Utilice únicamente piezas de repuesto y accesorios originales de Aspire. Siempre descargue la batería completamente antes de recargarla. Lea atentamente la composición del e-líquido antes de su uso, y no utilice el producto si es alérgico a cualquiera de los componentes del e-líquido. No utilice el producto si padece trastornos respiratorios y/o del sistema cardiovascular. No utilice el producto durante el embarazo o la lactancia.
No ingiente ni trague ninguna parte del producto o sus accesorios y no intente abrir o manipular los componentes del producto o sus accesorios. El dispositivo no necesita ninguna llama para encenderlo. Para evitar pérdidas de rendimiento, desconecte la batería del cargador USB cuando esté completamente recargada, y en caso de anomalías, olor a deformación quemada o anormal de uno de los componentes del dispositivo o sus accesorios, deje de usarla inmediatamente y póngase en contacto con Atención al cliente.
Evite el contacto directo del e-líquido con la boca que podría ocurrir si inhala demasiado fuerte y con demasiada frecuencia o si el tanque está demasiado lleno.
Evite cualquier operación no autorizada que pueda dañar el producto. Para un rendimiento óptimo de su dispositivo de vapeo, sería aconsejable pasar al menos 30 segundos entre una inhalación y la siguiente. Recomendamos utilizar únicamente el cargador de pared Aspire suministrado para cargar este dispositivo y no intentar recargar el dispositivo con ningún otro tipo de cargador. No recomendamos usar el producto durante la carga.
No deseche este producto en el medio ambiente, deseche los componentes del producto en puntos de recogida/eliminación específicos.

Nota de seguridad
Para evitar errores de encendido, asegúrese siempre de bloquear o apagar el dispositivo cuando no esté en uso. Especialmente cuando lleve su dispositivo en el bolsillo, bolso o cartera.

PockeX Contiene:
1* Dispositivo PockeX
2* Atomizador (1*1.2ohm/1*0.6ohm)
1* Cable USB
1* Manual de Usuario

Dispositivo PockeX:

Dimensiones:
Diámetro: 19.7mm
Largo: 117.7mm

Características:
• Llenado superior – Llenado fácil
• Puedes remplazar las resistencias sin derrame de e-liquid
• Flujo de Aire Superior
• Diseño a prueba de fugas
• Capacidad de 2ml – De acuerdo a la TPD

Especificaciones PockeX:
• Capacidad de Batería: 1500mAh
• Salida Bypass
• Resistancia: 0.5Ω - 2.0Ω

Instalación de la mecha:
1. Destornillar y retirar la tapa superior.
2. Atornillar la resistencia Nautilus X a la capa superior.
3. Atornillar la tapa superior de vuelta al PockeX.

Llenado Superior:
1. Destornillar y retirar la tapa superior.
2. Vierte tu líquido favorito en el tanque (No excedas la línea "MAX").
3. Asegura la tapa superior al tanque del PockeX.

WARNING • Cuando instale una resistencia nueva, deje reposar la cápsula durante 5 minutos después del llenado para que el algodón esté saturado con e-líquido antes de su uso.
• No deje que la cápsula quede completamente vacía. Rellene el pod para evitar quemarla en seco o dañar la resistencia.

Instrucciones de la Batería PockeX:
• Presiona el botón de accionamiento 5 veces rápidamente para encender o apagar el PockeX. Las luces LED alrededor del botón encenderá azul y rosa 3 veces para indicar el encendido o apagado.
• Si el dispositivo esta encendido, la luz LED indicará el nivel de carga del PockeX si es superior al 30% la luz será azul. Cuando la carga de la batería sea menos al 30%, la luz LED alrededor del botón de accionamiento será rosa. La Luz Rosa es la señal para avisar que tu Pockex tiene batería baja.

Características de seguridad:
• Bloqueo Automático: Pasados 10 segundos de uso continuo, el dispositivo detendrá el accionamiento y la luz LED encenderá Azul o Rosa 10 veces de acuerdo al nivel de batería que tenga el PockeX.
• Protección Cortocircuito: Si el PockeX detecta un cortocircuito el dispositivo cesara su funcionamiento automáticamente y la luz encenderá de color azul y rosa dos o 3 veces.
• Protección Bajo Voltaje: Cuando la carga del PockeX baje a 3,2 volt la luz LED encenderá rosa 15 veces y el dispositivo dejará de funcionar.
• Protección sobrecarga: Cuando la batería se ha cargado completamente hasta 4,2 volt el PockeX automáticamente dejará de cargar.

Instrucciones de Carga PockeX:
• Carga vía Puerto USB. La carga máxima puede llegar hasta 800mA.
• Conecta tu PockeX al cargador. La luz del botón encenderá de color rojo para indicar que el PockeX está cargando. Cuando el PockeX está totalmente cargado la luz cambia a color verde.

INFORMACION IMPORTANTE SOBRE EL USO DE NICOTINA QUE CONTIENEN LOS E-LIQUIDS

Antes de usar nicotina que contienen los e-líquido el usuario debe leer la siguiente información cuidadosamente.

NICOTINA QUE CONTIENEN LOS E-LIQUID:
No utilizar si es alérgico a la nicotina o a cualquiera de los demás componentes contenidos en el e-líquido (consulte la etiqueta del fabricante para obtener más información).

ADVERTENCIAS Y PRECAUCIONES:
No se recomienda la nicotina que contengan los e-líquido para:
• No fumadores
• Jóvenes menores de edad;
• Mujeres embarazadas o lactantes; como se sabe que la nicotina atraviesa la placenta y se excreta en la leche materna;
• Aquellos que experimentan mala salud en general; como cardiopatías, úlceras estomacales y duodenales, problemas hepáticos o renales, enfermedad de garganta a largo plazo o dificultad para respirar debido a la bronquitis, enfisema o asma;
• Aquellos que tienen una glándula tiroides hiperactiva o tienen un feocromocitoma (un tumor de la glándula suprarrenal que puede afectar la presión arterial alta);
• Aquellos que tienen diabetes, como nicotina pueden afectar sus niveles de azúcar en la sangre.
• Aquellos que toman el siguiente medicamento;
• Teofilina (para tratar problemas respiratorios)
• Ropinirole (para tratar el síndrome de piernas inquietas)
• Clozapina (para tratar la esquizofrenia)

POSIBLES EFECTOS SECUNDARIOS:
Si inhala demasiada nicotina o utiliza demasiado el producto, puede experimentar uno o más de los siguientes efectos:
• Sensación de desmayo;
• Náuseas (sensación de enfermedad)
• jaqueca
• Tos
• Irritación de la boca o la garganta
• Mareos
• Malestar estomacal
• Hipo
• Congestión nasal
• Vómitos (estar enfermo)
• Palpitaciones
• Frecuencia cardíaca anormal

Si usted experimenta cualquiera de estos efectos secundarios; incluyendo los posibles efectos adversos no enumerados en este prospecto, deje de usar el producto, si los efectos continúan después de dejar de usar, consulte a su médico o profesional sanitario y lleve este prospecto a su atención.

NL

VEILIGHEIDSINFORMATIE
Voor een veilig en doeltreffend gebruik van dit product en de bijbehorende accessoires adviseren wij u de volgende instructies volledig te lezen en strikt de operationele procedures in deze handleiding genoemd te observeren en te verwijzen naar de brochure die in de verpakking van het producten / accessoires bijgesloten zit. Dit product is bedoeld voor volwassen rokers.

Dit product wordt afgeraden voor niet-rokers, jonge mensen onder de wettelijke leeftijd, zwangere of borstvoeding gevende vrouwen en mensen met algemene slechte gezondheid.

Bewaar het product buiten bereik van kinderen en minderjarigen te allen tijde.

ONDERDELEN VAN HET PRODUCT
Dit product is een hightech-product en de onderdelen zoals de batterij, de micro USB-kabel en de tank deel zijn speciaal gemaakt voor dit product. Het is raadzaam exclusieve onderdelen en accessoires die zijn aangegeven te gebruiken. Gebruik van onderdelen en / of accessoires die niet specifiek gemaakt zijn voor dit apparaat kan leiden tot een storing en / of schade aan het product en de annulering van de garantie.

WAARSCHUWINGEN VOOR GEBRUIK
Producten met een interne batterij verlaten de fabriek reeds volledig opgeladen. Niet opladen totdat de resterende oplaadindicator het signaal van de batterij aangeeft. (Zie de instructies). Het gebruik van een lege, droog of gedraineerd tank/POD kan onmiddellijke schade aan de interne weerstand veroorzaken en de daaruit voortvloeiende annulering van de garantie.

ALGEMENE WAARSCHUWINGEN EN GEBRUIKSBEPERKINGEN
Breng uw apparaat niet in contact met water of andere vloeistoffen. Vermijd blootstelling van het apparaat aan te hoge of te lage temperaturen (-5 ° C/50 ° C). Vermijd het gebruik van het product in oververhitte of extreem vochtige omgevingen. Houd het product en de accessoires uit de buurt van warmtebronnen. Gebruik alleen de Aspire originele reserveonderdelen en accessoires. Ontlaad de batterij altijd volledig voordat het opladen. Lees de samenstelling van de e-liquid vóór gebruik, en het product niet gebruiken als u allergisch bent voor een van de onderdelen van de e-liquid. Gebruik het product niet als u last van aandoeningen van de luchtwegen en / of cardiovasculaire systeem heeft. Het product niet gebruiken tijdens zwangerschap of borstvoeding. Slik geen onderdelen in van het product of de accessoires en probeer deze niet te openen of te knoeien met de onderdelen van het product of de accessoires. Het apparaat hoeft niet aangestoken te worden. Om te voorkomen dat hij prestaties verliest, haal de batterij uit de USB lader wanneer deze volledig opgeladen is en in het geval van anomalieën, de geur van verbrande of abnormale vervorming van een van de onderdelen van het apparaat of de accessoires, stop onmiddellijk met het gebruik. Vermijd direct contact van de e-liquid met de mond. Vermijd alle ongeoorloofde bewerkingen die het product kunnen beschadigen. Voor een optimale uitvoering van uw Vape apparaat, is het aan te raden om 30 seconden te laten tussen het ene trekje en het andere. Het is raadzaam alleen de Aspire muurlader te gebruiken die meegeleverd om de kosten van dit apparaat en niet proberen op te laden met een lader van een apparaat met een ander type lader. Gebruik van het product tijdens het opladen wordt niet aanbevolen. Verwijder de productonderdelen op speciale collectie/afgifte punten.

VEILIGHEID OPMERKING
Om te voorkomen dat er iets misloopt, moet u altijd uw apparaat vergrendelen of uitschakelen wanneer het niet in gebruik is. Vooral wanneer u uw apparaat in uw zak, tas zit.

PockeX inhoud:
1* PockeX Mod
2* Coils (1*1.2ohm/1*0.6ohm)
1* USB Kabel
1* Gebruikershandleiding

PockeX onderdelen:

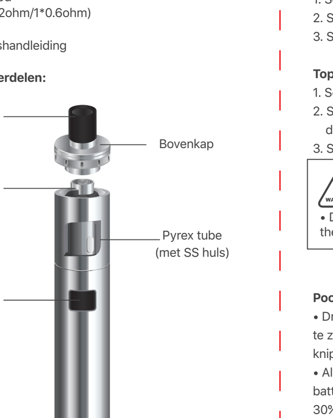

PockeX Afmetingen:
Diameter: 19.7mm
Lengte: 117.7mm

PockeX Kenmerken:
• Top-Fill – Eenvoudig te vullen
• Coil vervangen zonder vloeistof te verspillen
• Airflow aan bovenzijde
• Lekvrij ontwerp
• 2ML Capaciteit - TPD Compliant

PockeX Specificaties:
• Batterij Capaciteit: 1500mAh
• Bypass Output
• Coil Weerstand: 0.5Ω - 2.0Ω

Coil Installatie:
1. Schroef bovenkap eraf en verwijder de kap
2. Schroef Nautilus X coil op de topkap
3. Schroef de bovenkap terug op de PockeX

Top fill:
1. Schroef de bovenkap eraf en verwijder de kap.
2. Spuit uw favoriete vloeistof in de tank (Niet verder dan de maximum streep).
3. Schroef de bovenkap terug op de PockeX.

WARNING • When using a new coil, let the device stand for 5 minutes after filling so the cotton can be saturated with e-liquid before use.
• Do not let the pod become completely empty. Refill the pod to avoid dry burning or damage to the coil.

PockeX Batterij Instructies:
• Druk de vuurknop snel 5 keer onm de PockeX Aan of uit te zetten. Het LED licht om de vuurknop zal blauw en roze knipperen om aan of uit aan te geven.
• Als de mod aan is, zal het LED licht aangeven hoeveel batterijduur de PockeX's heeft. Als de batterij meer dan 30% gevuld is, is het licht blauw, als de batterij minder dan 30% gevuld is, is het licht van de vuurknop roze. Roze licht is een aanduiding om u te laten weten dat de batterij laag is.

Veligheidskenmerken:
• Automatisch uit: Na 10 seconden gebruik zal de mod stoppen met vuren en het LED licht zal blauw of roze knippen (afhankelijk van batterijvermogen).
• Beveiliging tegen kortsluiting: Als de PockeX een kortsluiting detecteert zal de mod onmiddelijk stoppen met vuren en het LED licht zal twee of frie keer zowel blauw als roze knipperen.
• Lage batterij beveiliging: Als het batterijvermogen van de PockeX daalt tot op 3,2 volt het LED licht zal vijtien keer roze knipperen en de mod zal zich uitschakelen.
• Overlaad beveiliging: Als de batterij volledig opgeladen is tot 4,2 volt, zal de PockeX automatisch stoppen met opladen.

PockeX laadinstructies:
• Laden via USB poort. Maximale lading tot 800mA.
• Sluit uw PockeX aan op de lader. Het licht aan de onderzijde zal rood aangeven als teken dat de PockeX aan het laden is. Als de PockeX volledig is opgeladen, zal het licht groen worden.

BELANGRIJKE INFORMATIE OVER HET GEBRUIK VAN E-LIQUIDS DIE NICOTINE BEVATTEN

Voor het gebruik maken van e-liquids welke nicotine bevatten lees de volgende informatie aandachtig.

E-LIQUIDS DIE NICOTINE BEVATTEN:
Gebruik geen e-liquids die nicotine bevatten wanneer u allergisch bent voor een van de ingrediënten van de e-liquid (zie verpakking van uw e-liquid voor meer details).

WAARSCHUWINGEN EN VOORZORGSMAATREGELEN:
Nicotine is een zeer verslavende stof. Nicotine bevattende e-liquids worden niet aanbevolen voor:
• Niet-rokers
• Jongeren onder de wettelijke leeftijd.
• Zwangere of borstvoeding gevende vrouwen; nicotine staat bekend dat het de placenta door kan dringen en wordt uitgescheiden in de moedermelk;
• Mensen met algemene slechte gezondheid; zoals hart- en vaatziekten, maag en duodenale ulcera, lever- of nierproblemen, lange termijn keel ziekte of probleem ademhaling als gevolg van bronchitis, emfyseem of astma;
• Wie diabetes heeft, kan nicotine je bloedsuikerspiegel beïnvloeden.
• Mensen met de volgende medicatie;
• Theofylline (voor de behandeling van ademhalingsproblemen)
• Ropinirole (voor de behandeling van rusteloze benen syndroom)
• Clozapine (voor de behandeling van schizofrenie)

MOGELIJKE BIJWERKINGEN:
Als u te veel nicotine inhaleert of het product gebruikt, kunnen de volgende effecten optreden:
• Flauw gevoel;
• Misselijkheid (gevoel ziek)
• Hoofdpijn
• Hoesten
• Irritatie van de mond of keel
• Duizeligheid
• Maagklachten
• Hik
• Neusverstopping
• Braken (ziek)
• Hartkloppingen
• Abnormale hartslag

Als u één van deze bijwerkingen ervaart; met inbegrip van mogelijke bijwerkingen niet opgenomen in deze brochure, stop met het gebruik van het product, als de effecten blijven nadat u bent gestopt, raadpleeg dan uw arts of zorgprofessional en vestig hun aandacht op deze bijsluiter.

IT

INFORMAZIONI PER LA SICUREZZA
Per un uso sicuro ed efficace di questo prodotto e dei suoi accessori, ti consigliamo di leggere integralmente le seguenti istruzioni, di osservare scrupolosamente le procedure operative indicate in questo manuale e fare riferimento al foglio illustrativo contenuto nella confezione dei singoli prodotti / accessori.

Questo prodotto è destinato ai fumatori adulti. Questo prodotto non è raccomandato ai non fumatori, ai giovani sotto l'età legale, alle donne incinte o che allattano e ai soggetti che hanno problemi di salute generale.

Tenere il prodotto fuori dalla portata di bambini e minori in ogni momento.

COMPONENTI DEL PRODOTTO
Questo è un prodotto high-tech e i suoi componenti come la batteria, il cavo micro USB e il serbatoio sono stati realizzati appositamente per questo prodotto. Raccomandiamo l'uso esclusivo di componenti e accessori indicati. L'uso di componenti e / o accessori non appositamente prodotti per questo dispositivo può portare a malfunzionamenti e / o danni al prodotto e alla cancellazione della garanzia.

AVVERTENZE PRIMA DELL'USO
I prodotti con batteria interna lasciano la fabbrica già completamente carichi. Non ricaricare finché l'indicatore di carica rimanente non fornisce il segnale di batteria scarica. (Vedi istruzioni). L'utilizzo di un serbatoio / pod vuoto, asciutto o scarico può causare danni immediati alla resistenza interna e la conseguente cancellazione della garanzia.

AVVERTENZE GENERALI E LIMITAZIONI D'USO
Non portare il dispositivo a contatto con acqua o altri liquidi. Evitare di esporre il dispositivo a temperature troppo basse o troppo alte (-5 ° C / 50 ° C). Evitare l'uso del prodotto in ambienti surriscaldati o eccessivamente umidi. Tenere il prodotto e i suoi accessori lontano da fonti di calore. Utilizzare solo pezzi di ricambio e accessori originali Aspire. Scaricare sempre la batteria completamente prima di ricaricarla. Leggere attentamente la composizione del liquido prima dell'uso e non usare il prodotto se si è allergici a uno qualsiasi dei componenti del liquido. Non utilizzare il prodotto se si soffre di disturbi respiratori e / o cardiovascolari. Non usare il prodotto durante la gravidanza o l'allattamento.
Non ingerire o ingoiare alcuna parte del prodotto o dei suoi accessori e non cercare di aprire o manomettere i componenti del prodotto o dei suoi accessori. Il dispositivo non ha bisogno di alcuna fiamma per accenderlo. Per evitare perdite di prestazioni, scollegare la batteria dal caricabatterie USB quando è completamente ricaricata e, in caso di anomalie, odore di bruciato o deformazione anomala di uno dei componenti del dispositivo o dei suoi accessori, interromperne immediatamente l'uso e contattare l'Assistenza clienti.
Evitare il contatto diretto del liquido con la bocca, il che potrebbe accadere se si inala troppo forte e troppo spesso o se il serbatoio è troppo pieno.
Evitare qualsiasi operazione non autorizzata che possa danneggiare il prodotto. Per una prestazione ottimale del dispositivo, è consigliabile attendere almeno 30 secondi tra un'inalazione e l'altra. Raccomandiamo di utilizzare esclusivamente il caricabatterie a muro Aspire fornito per ricaricare questo dispositivo e di NON tentare di ricaricarlo con qualsiasi altro tipo di caricabatterie. Non è consigliabile utilizzare il prodotto durante la ricarica.
Non disperdere questo prodotto nell'ambiente e smaltire i componenti del prodotto presso i punti di raccolta / smaltimento dedicati.

NOTE DI SICUREZZA
Per evitare attivazioni involontarie spegnere sempre il dispositivo quando viene trasportato, specialmente se inserito in tasca o borse o zaini.

PockeX Contenuto:
1* PockeX Device
2* Atomizzatori (1*1.2ohm/1*0.6ohm)
1* Cavo USB
1* Manuale d'uso

PockeX Apparato:

PockeX Dimensioni:
Diametro: 19.7mm
Altezza: 117.7mm

Caratteristiche del PockeX:
• Ricarica dall'alto: facile da ricaricare
• Cambiare testina senza Perdere e-liquido
• Regolazione dell'aria nella parte superiore
• Design anti perdita e-liquido
• Capacità 2ML – aggiornato alla TPD

PockeX Specifiche:
• Capacità batteria: 1500mAh
• Bypass dell'uscita
• Resistenza delle testine: 0.5Ω - 2.0Ω

Istallazione testine:
1. Svitare e rimuovere il cappuccino superiore
2. Avvitare le coil Nautilus X all'interno del cappuccio superiore
3. Avvitare il cappuccino superiore all'interno della PockeX

Ricarica superiore:
1. Svitare e rimuovere il cappuccino superiore
2. Inserire il' e-liquido all'interno del vaporizzatore(non superare il limite contrassegnato da "MAX")
3. Avvitare il cappuccino superiore all'interno della PockeX

WARNING • Quando si installa una nuova coil , lasciare riposare il Pod per 5 minuti dopo il riempimento in modo che il cotone sia saturo di liquido prima dell'uso.
• Non lasciare che il pod si svuoti completamente. Riempire il pod per evitare bruciature a secco o danni alla coil.

PockeX Istruzioni Batteri:
• Premere pulsante Fire 5 volte velocemente per accendere o spegnere la PockeX. il led dell'indicatore intorno al pulsante lampeggerà di blu e rosa 3 volte per indicare l'accensione o lo spegnimento.
• Quando il device è acceso, LED indicherà il livello di carica della PockeX's, quando la carica è superiore al 30%, il led sarà blu; quando la carica è inferiore al 30%, il LED sarà rosa. Il led rosa è un indicatore di bassa batteria della PockeX.

Caratteristiche di sicurezza:
• Disabilitazione automatica: dopo 10 secondi che il pulsante Fire è premuto continuamente, l'erogazione di corrente si interrompe ed il led lampeggerà di blu o rosa 10 volte, a seconda del livello di carica della batteria.
• Protezione corto circuito: se il PockeX avverte un cortocircuito, il smetterà immediatamente di erogare corrente ed il led lampeggerà di blu e rosa per 2 o 3 volte
• Protezione basso voltaggio: quando la carica del PockeX arriva sotto i 3.2 volts il led lampeggerà di rosa 15 volte ed il device smetterà di funzionare.
• Protezione di sovraccarico: Quando la batteria è completamente carica a 4.2 volts il PockeX Smetterà automaticamente la sua ricarica.

PockeX istruzioni per la ricarica:
• Caricare tramite porta USB. La massima corrente supportata è 800mA.
• Connettere il PockeX al caricabatteria. Il led inferiore diventerà rosso ad indicare che il PockeX è in carica. Quando il PockeX è completamente carico, il led diventerà verde.

INFORMAZIONI IMPORTANTI SULL'UTILIZZO DI LIQUIDI CONTENENTI NICOTINA

Prima di utilizzare liquidi contenenti nicotina, l'utente è tenuto a leggere attentamente le seguenti informazioni.

LIQUIDI CONTENENTI NICOTINA:
Non usare se si è allergici alla nicotina o ad uno qualsiasi degli altri ingredienti contenuti nel liquido (consultare l'etichetta del produttore per maggiori dettagli).

AVVERTENZE E PRECAUZIONI:
I liquidi contenenti nicotina non sono raccomandati per:
• Non fumatori
• giovani sotto l'età legale;
• Donne in gravidanza o che allattano, poiché la nicotina è nota per essere in grado di attraversare la placenta ed essere escreta nel latte materno;
• Coloro che hanno problemi di salute generale, come malattie cardiache, ulcere duodenali e dello stomaco, problemi al fegato o ai reni, mal di gola a lungo termine o difficoltà respiratorie dovute a bronchite, enfisema o asma;
• Chi ha una tiroide iperattiva o ha un feocromocitoma (un tumore della ghiandola surrenale che può influenzare l'ipertensione);
• Coloro che hanno il diabete, in quanto la nicotina può influenzare i livelli di zucchero nel sangue.
• quelli che assumono il seguente farmaco;
• Teofillina (per trattare problemi respiratori)
• Ropinirolo (per il trattamento della sindrome delle gambe senza riposo)
• Clozapina (per trattare la schizofrenia)

POSSIBILI EFFETTI COLLATERALI:
Se si inala troppa nicotina o si utilizza troppo il prodotto, è possibile che si verifichino uno o più dei seguenti effetti:
• Sensazione di svenimento
• Nausea (sensazione di malessere)
• mal di testa
• tosse
• Irritazione della bocca o della gola
• vertigini
• Malessere allo stomaco
• singhiozzo
• Congestione nasale
• Vomito (essendo malati)
• Palpitazioni cardiache
• Battito cardiaco anormale

Se si verifica uno di questi effetti collaterali, oppure eventuali effetti collaterali non elencati in questo foglio illustrativo, interrompere l'uso del prodotto. Se l'effetto / gli effetti persistono dopo l'interruzione dell'uso, consultare un medico o un operatore sanitario e portare questo foglio illustrativo alla sua attenzione.

WARRANTY

Please visit below our official website to know our warranty policy and find an official after-sale support center in your country:
https://www.aspirecig.com/service/

If your region doesn't have a support center, you can contact the retailer for service as normal.

Important Imformation:
When requesting for warranty claims, kindly provide receipts or invoice purchased from vendor. Please also keep the original box containing the serial number and security code, or batch code for verification.

For detailed operating instructions, please visit:
Manual: https://www.aspirecig.com/downloads/manuals/
Video: https://www.youtube.com/c/Aspirecigs

Shenzhen Eigate Technology Co., Ltd.
Floor 1-4, Building 3, No.14 Jian'an Road, Shajing Sub-district, Bao'an District, Shenzhen, Guangdong Province, China
Tel: +86-755-81499783
Email: service@aspirecig.com

To learn more about our products and how to use, please visit:
www.aspirecig.com

18+ 21+

Manufactured by Eigate
MADE IN CHINA